00
standardní půdorysný rozměr
vybavení v plné míře

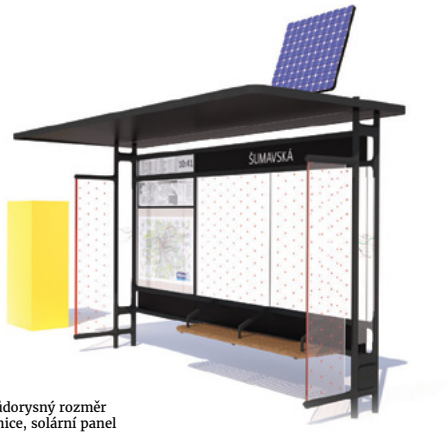

01
standardní půdorysný rozměr
zkrácené bočnice, solární panel

Propracované detaily odlitků

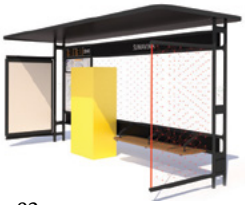

02
prodloužený rozměr, plné bočnice,
trvalé napojení na proud

03
zkrácený rozměr, bez bočnic,
bez napojení na proud

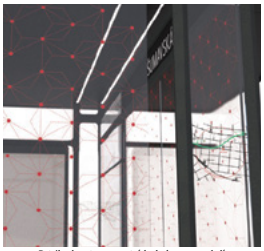

Detail polepu transparentních ploch s mapou okolí

04
oboustranný, plné bočnice,
napojení na noční proud

05
mobilní, plné bočnice,
bez napojení na proud

06
stříška, bez napojení na proud

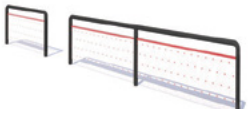

07
zábradlí s výplní

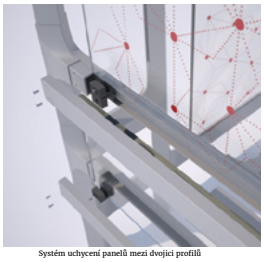

Systém uchycení panelů mezi dvojici profilů

08
zábradlí bez výplně

P1	NOVÝ PRVEK PRAŽSKÉHO MOBILIÁŘE—DESIGN ZASTÁVKOVÉHO PŘÍSTŘEŠKU A ZÁBRADLÍ	AUTOR NÁVRHU	

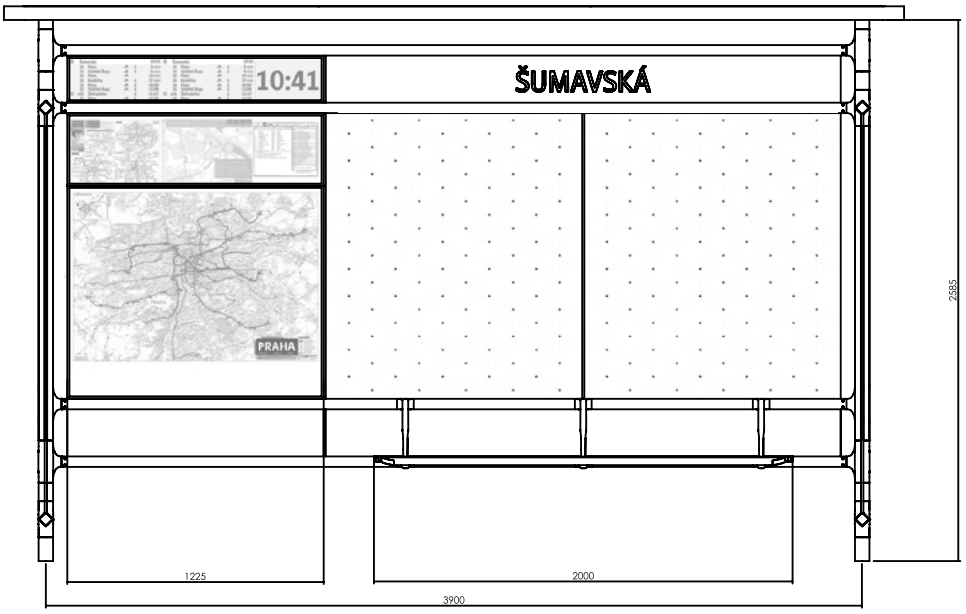

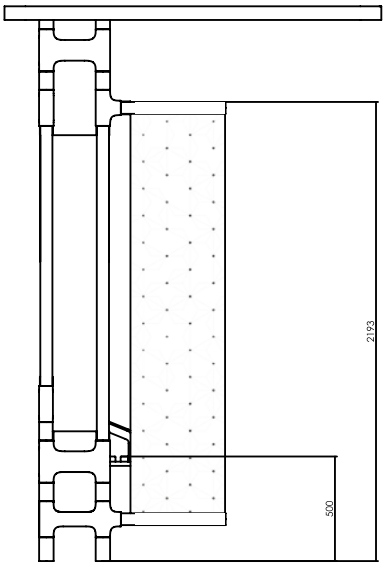

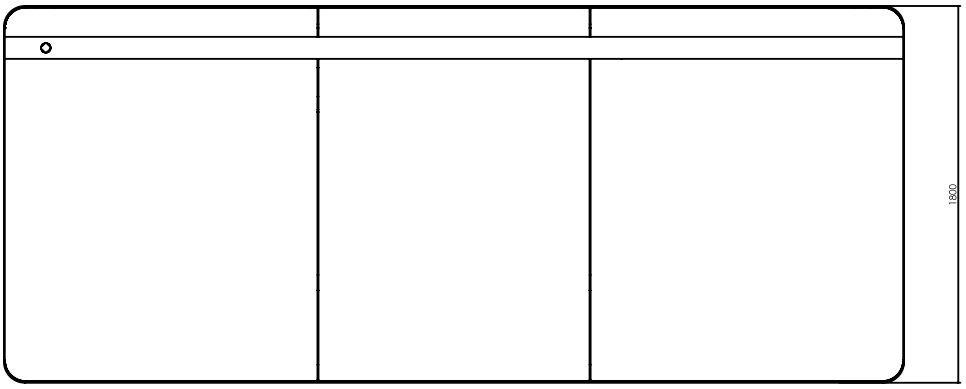

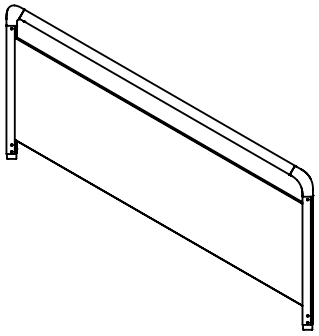

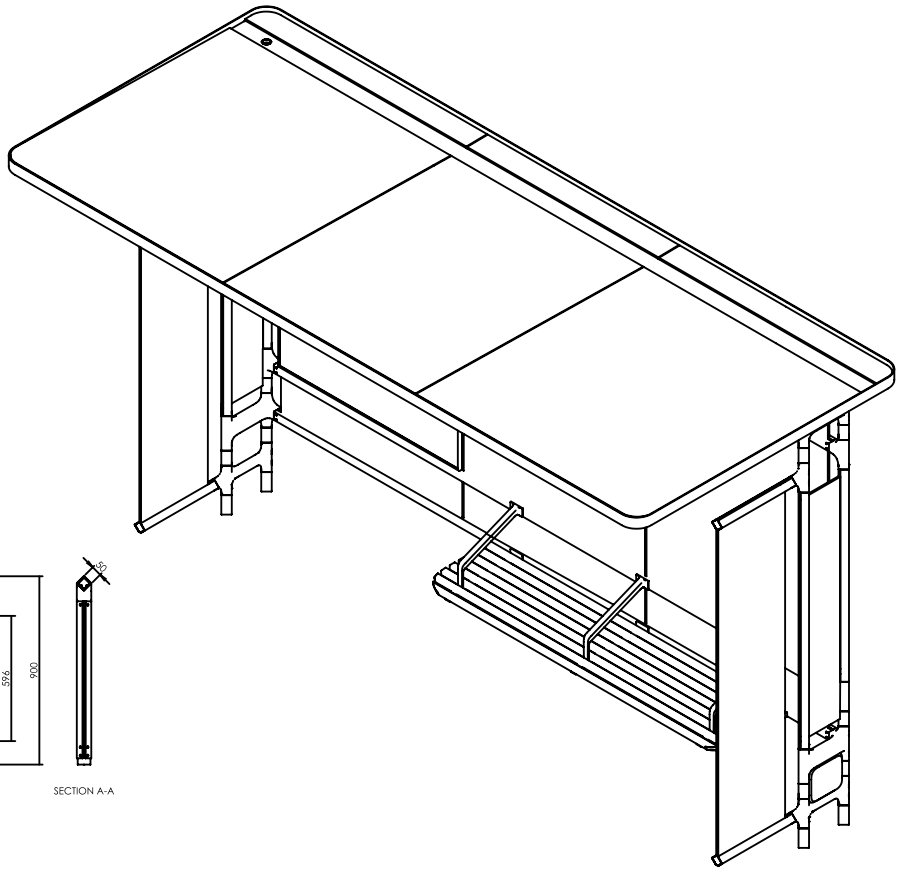

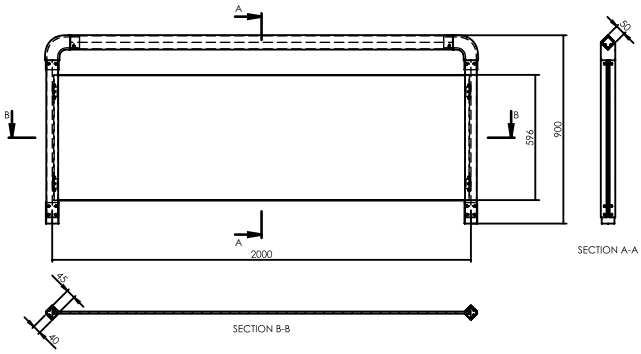

P2	NOVÝ PRVEK PRAŽSKÉHO MOBILIÁŘE—DESIGN ZASTÁVKOVÉHO PŘÍSTŘEŠKU A ZÁBRADLÍ	AUTOR NÁVRHU	